Подвесные светильники, серия 6050

- Взрывозащита по
  - IEC
  - ATEX
  - ГОСТ Р
- Применяются в зоне 1 и зоне 21
- Поставляемые типы ламп
  - Натриевая паросветная лампа высокого давления
  - Металлогалогенная паросветная лампа (HIE)
  - Галогенная лампа накаливания (QT)
  - Компактная лампа (TC-TSE)
  - Лампа смешанного света (LME)
  - Индукционная лампа (QL)
- Корпус из алюминиевого сплава, устойчивый к морской воде, в качестве опции с лаковым покрытием
- Двойной срок службы лампы с технологией двойной горелки для натриевых паросветных ламп высокого давления
- Эксплуатация, не требующая техобслуживания, и продолжительный срок службы индукционной лампы
- Подвешивание с помощью проушин или поворотных крепежных скоб
- С клеммной коробкой для простого электромонтажа
- Внешний рефлектор и защитная сетка
- IP68 (с возможностью погружения на глубину до 13 м на 30 мин)
- Возможно использование при температурах от - 50 °C и выше

10292E00

Зоны 1, 21

Подвесные светильники, серия 6050

Таблица данных

Исполнение	Вид ламп [1]	Патрон лампы	Мощность лампы	Температурный класс при T_a = 40 °C	Температурный класс при T_a = 50 °C	$T_{O\ макс.}$ при T_a = 40 °C	Номер заказа	Вес кг
Подвесные светильники, серия 6050, размер 1 до 250 Вт; зона 1, зона 21	A	E 27	200 Вт	T4	T4	112 °C	**6050/11..-12010-.0.-1**	10.700
	QT	E 27	150 Вт	T4	T4	142 °C	**6050/11..-11510-.0.-1**	10.700
			250 Вт	T3		142 °C	**6050/11..-12510-.0.-1**	10.800
	LME	E 27	160 Вт	T4		123 °C	**6050/11..-11610-.0.-1**	10.900
	TC-TSE	E 27	23 Вт	T6		70 °C	**6050/11..-10210-.0.-1**	10.800
	HIE	E 27	70 Вт	T5	T4	90 °C	**6050/11..-2071.-.0.-1**	10.700
			100 Вт	T4		105 °C	**6050/11..-2101.-.0.-1**	11.100
			150 Вт	T4		125 °C	**6050/11..-2151.-.0.-1**	12.100
	HSE	E 27	50 Вт	T5	T4	100 °C	**6050/11..-3051.-.0.-1**	10.250
			70 Вт	T5	T4	100 °C	**6050/11..-3071.-.0.-1**	10.700
			110 Вт	T4		106 °C	**6050/11..-3111.-.0.-1**	11.500
	HME	E 27	125 Вт	T4		125 °C	**6050/11..-4121.-.0.-1**	11.700
	QL	Опция	55 Вт	T6		30 °C	**6050/11..-90690-.0.-1**	10.200

Дополнение к номеру заказа

Подвешивание	две резьбы M 8 в крышке светильника	**6050/111.-.....-...-.**	
	с дополнительной монтажной скобой (для потолочного и настенного крепления)	**6050/112.-.....-...-.**	2.100
Ввод проводки (в клеммной коробке)	2 x M 25 x 1,5 (стандарт) → 1 x кабельный ввод, 1 x заглушка	**6050/11.1-.....-...-.**	
	2 x M 20 x 1,5 → 1 x кабельный ввод, 1 x заглушка	**6050/11.2-.....-...-.**	0.560
	2 x NPT ¾“ → 2 x резьбовых отверстия	**6050/11.3-.....-...-.**	
	2 x NPT 1“ → 2 x резьбовых отверстия	**6050/11.4-.....-...-.**	
Компенсация	без компенсации	**6050/11..-....0-...-.**	
	с компенсацией	**6050/11..-....1-...-.**	
Защитная сетка	Без защитной сетки	**6050/11..-.....-0..-.**	
	С защитной сеткой	**6050/11..-.....-1..-.**	0.560
Отключение при открывании подвесного светильника	без переключателя	**6050/11..-.....-..0-.**	
	с переключателем	**6050/11..-.....-..1-.**	

Указания: [1]

- A → Универсальная лампа
- QT → Галогенная лампа накаливания
- LME → Лампа смешанного света
- TC-TSE → Компактная лампа
- HIE → Металлогалогенная паросветная лампа
- HSE → Натриевая паросветная лампа высокого давления
- HME → Ртутная паросветная лампа
- QL → Индукционная лампа (поставляется со светильником)

- Подвесной светильник не лакированный; возможно покрытие лаком (по запросу)
- Подвесные светильники поставляются без осветительного средства (см. принадлежности); Исключением является вид лампы QL
- Внешний рефлектор (см. принадлежности)

Таблица данных

Исполнение	Вид ламп [1]	Патрон лампы	Мощность лампы	Температурный класс при T_a = 40 °C	50 °C	$T_{O\ макс.}$ при T_a = 40 °C	Номер заказа	Вес кг
Подвесные светильники, серия 6050, размер 3 до 500 Вт; зона 1, зона 21	A QT LME	E 40 E 40 E 40	250 Вт 250 Вт 250 Вт	T3 T3 T4	T3 – – T4	144 °C 142 °C 120 °C	**6050/31..-12520-.0.-1**	29.000
	A QT LME	E 40 E 40 E 40	500 Вт 500 Вт 500 Вт	T3 T4 T3	T3 – – T3	144 °C 118 °C 154 °C	**6050/31..-15020-.0.-1**	29.000
	HIE	E 40	250 Вт	T4		108 °C	**6050/31..-2252.-.0.-1**	29.000
			400 Вт	T4		127 °C	**6050/31..-2402.-.0.-1**	29.000
	HSE	E 40	150 Вт	T5	T5	95 °C	**6050/31..-3152.-.0.-1**	29.000
			250 Вт	T4		108 °C	**6050/31..-3252.-.0.-1**	29.000
			400 Вт	T4		120 °C	**6050/31..-3402.-.0.-1**	29.000
	HME	E 40	250 Вт	T4		125 °C	**6050/31..-4252.-.0.-1**	29.000
			400 Вт	T3		150 °C	**6050/31..-4402.-.0.-1**	29.000

Дополнение к номеру заказа

Подвешивание	Рым-болты M 10	**6050/311.-.....-...-.**	
	с дополнительной монтажной скобой (для потолочного и настенного крепления)	**6050/312.-.....-...-.**	4.000
Ввод проводки (в клеммной коробке)	2 x M 25 x 1,5 (стандарт) → 1 x кабельный ввод, 1 x заглушка	**6050/31.1-.....-...-.**	
	2 x M 20 x 1,5 → 1 x кабельный ввод, 1 x заглушка	**6050/31.2-.....-...-.**	
	2 x NPT ¾“ → 2 x резьбовых отверстия	**6050/31.3-.....-...-.**	
	2 x NPT 1“ → 2 x резьбовых отверстия	**6050/31.4-.....-...-.**	
Компенсация	без компенсации	**6050/31..-....0-...-.**	
	с компенсацией	**6050/31..-....1-...-.**	
Защитная сетка	Без защитной сетки	**6050/31..-.....-0..-.**	
	С защитной сеткой	**6050/31..-.....-1..-.**	1.450
Отключение при открывании подвесного светильника	без переключателя	**6050/31..-.....-..0-.**	
	с переключателем	**6050/31..-.....-..1-.**	

Указания: [1]

A → Универсальная лампа
QT → Галогенная лампа накаливания
LME → Лампа смешанного света
HIE → Металлогалогенная паросветная лампа
HSE → Натриевая паросветная лампа высокого давления
HME → Ртутная паросветная лампа
QL → Индукционная лампа (поставляется со светильником)

- Подвесной светильник не лакированный; возможно покрытие лаком (по запросу)
- Подвесные светильники поставляются без осветительного средства (см. принадлежности); Исключением является вид лампы QL
- Внешний рефлектор (см. принадлежности)

Подвесные светильники, серия 6050

Технические данные

Взрывозащита	
Газо-взрывозащита	
ATEX	Ex II 2 G EEx de IIC T. [1] (зона 1)
ГОСТ Р	1ExdIICT3...T6 2ExdcIICT3...T6
Пылевзрывозащита	
ATEX	Ex II 2 D IP 66 $T_{O\ макс.}$ [1] (зона 21)
ГОСТ Р	DIP A21 T_A80, 96, 127, 154 °C, IP66
	[1] см. таблицу данных
Сертификаты	
Россия	ГОСТ Р
Казахстан	ГОСТ К
Украина	ISCVE
Белоруссия	Проматомнадзор
Международный	IEC
Европа	ATEX
Для применений в морских условиях	GL

Номинальный ток

Вид ламп *)	Патрон лампы	Мощность	I_N
A	E 27	150 Вт	0,65 A
	E 27	200 Вт	0,87 A
	E 40	300 Вт	1,30 A
	E 40	500 Вт	2,30 A
QT	E 27	150 Вт	0,65 A
	E 40	250 Вт	1,12 A
	E 40	500 Вт	2,10 A
LME	E 27	100 Вт	0,46 A
	E 27	160 Вт	0,73 A
	E 40	250 Вт	1,30 A
	E 40	500 Вт	3,10 A
TC-TSE	E 27	23 Вт	0,10 A
HIE	E 27	70 Вт	0,95 A
	E 27	100 Вт	1,10 A
	E 27	150 Вт	1,80 A
	E 40	250 Вт	1,80 A
	E 40	400 Вт	2,20 A
HSE	E 27	50 Вт	0,76 A
	E 27	70 Вт	0,98 A
	E 27	110 Вт	1,22 A
	E 40	150 Вт	1,80 A
	E 40	250 Вт	1,80 A
	E 40	400 Вт	2,30 A
HME	E 27	125 Вт	0,70 A
	E 40	250 Вт	1,80 A
	E 40	400 Вт	2,20 A
QL	Опция	55 Вт	0,26 A
	Опция	85 Вт	0,40 A
	Опция	165 Вт	0,73 A

*) A → Универсальная лампа
QT → Галогенная лампа накаливания
LME → Лампа смешанного света
TC-TSE → Компактная лампа
HIE → Металлогалогенная паросветная лампа
HSE → Натриевая паросветная лампа высокого давления
HME → Ртутная паросветная лампа
QL → Индукционная лампа

Маркировка (CE)	CE 0102
Расчетное рабочее напряжение U_e	220 В / 230 В / 240 В, 250 В, AC ± 6 %, 50 Гц, другие по запросу Соблюдать данные на фирменной табличке
Коэффициент мощности	cos φ ≥ 0,9 (с компенсацией)
Класс защиты	I (внутренний + внешний PE / PA-контакт)
Возможность соединения	L1 + N + PE для 2,5 мм² одно- и тонкопроволочный

Технические данные

Материал	
Материал корпуса	Легкий металл
Защитное стекло	Термостойкое прессованное стекло
Уплотнение крышки	NBR (бутадиен-нитрильный каучук)
Внутренний рефлектор	Алюминий, отполированный до блеска
Внешний рефлектор	Сверхчистый алюминий
Защитная сетка	Стальная проволока (нержавеющая сталь)
Блокировка корпуса	M 4, головка винта Torx
Рабочее положение	Подвесное или угол поворота ± 40 °
Монтаж	посредством резьбы 2 x M 8 / 2 x M 10 в крышке светильника В качестве альтернативы: посредством дополнительной монтажной скобы (нержавеющая сталь); регулируется поэтапно на 10 °
Вид защиты	IP66 / IP68 (глубина погружения 10 м на 30 мин)
Окружающая температура	для размера 1: - 40 ... + 40 °C / + 50 ° C (- 20 ... + 40 °C для светильников с лампами QL) для размера 3: - 25 ... + 40 °C / + 50 °C
Защитная сетка и внешний рефлектор	Можно смонтировать позднее посредством крепежных винтов M 6
Ввод проводки	
Стандартный	2 x M 25 x 1,5; 1 x кабельный ввод ∅ 7 ... 17 мм, 1 x заглушка
Специальный	- 2 x M 20 x 1 ,5; 1 x кабельный ввод ∅ 6 ... 13 мм, 1 x заглушка - 2 x NPT 3/4“ резьбовых отверстия - 2 x NPT 1“ резьбовых отверстия
Кривая распределения силы света	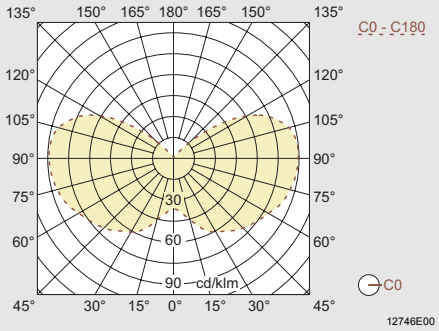 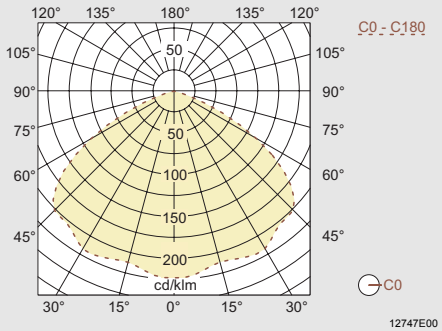
	Размер 3, без рефлектора, оснащен натриевой паросветной лампой высокого давления 250 Вт
	Размер 3, с рефлектором, оснащен натриевой паросветной лампой высокого давления 250 Вт
	Другие кривые распределения силы света по запросу
Отключение светильника	2-полюсн.; при открывании защитного стекла (опция)

Принадлежности и запасные детали

Наименование	Рисунок	Описание				Номер заказа	Вес кг
		Мощ-ность	Патрон лампы	Напря-жение	Световой поток		
Универсальная лампа A	04958E00	200 Вт	E 27	230 В	3100 лм	**111693**	0.080
		500 Вт	E 40	230 В	10000 лм	**108250**	0.150
Галогенная лампа накаливания QT	05355E00	150 Вт	E 27	230 В	2550 лм	**109342**	0.075
		230 Вт	E 27	230 В	4200 лм	**108873**	0.080
		500 Вт	E 40	230 В	10000 лм	**108874**	0.132
Лампа смешанного света LME	04963E00	160 Вт	E 27	230 В	3150 лм	**108899**	0.082
		250 Вт	E 40	230 В	5500 лм	**108361**	0.220
		500 Вт	E 40	230 В	13000 лм	**108362**	0.300
Компактная лампа TC-TSE	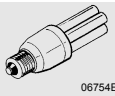 06754E00	23 Вт	E 27	230 В	1500 лм	**109339**	0.140

Подвесные светильники, серия 6050

Принадлежности и запасные детали

Наименование	Рисунок	Описание				Номер заказа	Вес кг
Натриевая паросветная лампа высокого давления HSE	04963E00	70 Вт	E 27	230 В	6000 лм	**109105**	0.074
		110 Вт *	E 27	230 В	8000 лм	**109338**	0.100
		* эксплуатировать без устройства зажигания					
		150 Вт	E 40	230 В	15000 лм	**108900**	0.285
		250 Вт	E 40	230 В	28000 лм	**108901**	0.200
		400 Вт	E 40	230 В	48000 лм	**108903**	0.340
Натриевая паросветная лампа высокого давления HSE (двойная горелка)	04963E00	50 Вт	E 27	230 В	3600 лм	**109493**	0.070
		70 Вт	E 27	230 В	6000 лм	**109494**	0.070
		150 Вт	E 40	230 В	17000 лм	**109496**	0.200
		250 Вт	E 40	230 В	32000 лм	**109497**	0.250
		400 Вт	E 40	230 В	55000 лм	**109498**	0.290
Металлогалогенная паросветная лампа HIE	04963E00	70 Вт	E 27	230 В	6500 лм	**109307**	0.100
		100 Вт	E 27	230 В	8000 лм	**109308**	0.420
		150 Вт	E 27	230 В	12000 лм	**109309**	0.110
		250 Вт	E 40	230 В	20000 лм	**108884**	0.200
		400 Вт	E 40	230 В	31500 лм	**108885**	0.284
Ртутные паросветные лампы HME	04963E00	125 Вт	E 27	230 В	6500 лм	**111685**	0.080
		250 Вт	E 40	230 В	20000 лм	**111686**	0.210
		400 Вт	E 40	230 В	31500 лм	**111687**	0.400
Индукционные лампы QL	10579E00	55 Вт	Опция	230 В	3500 лм	**111729**	0.270
		85 Вт	Опция	230 В	6000 лм	**111730**	0.260
		165 Вт	Опция	230 В	12000 лм	**111731**	0.300
Защитное стекло	10291E00	Защитное стекло с ободком для стекла					
		для 6050/11				**118569**	3.380
		для 6050/31				**118577**	7.892
Защитная сетка	10289E00	В комплекте с крепежными деталями Материал: стальная проволока (нержавеющая сталь)					
		для 6050/11				**118554**	0.560
		для 6050/31				**118561**	1.450
Внешний рефлектор	10288E00	В комплекте с крепежными деталями Материал: полированный до блеска алюминий, покрытый оксидной пленкой до блеска					
		для 6050/11				**118558**	0.216
		для 6050/31				**118572**	2.000
Крепежная скоба	10287E00	В комплекте; из нержавеющей стали (для последующего монтажа силами заказчика)					
		для 6050/11				**118557**	2.100
		для 6050/31				**118564**	4.000
Одноточечное крепление	04697E00	Одноточечное крепление из нержавеющей стали крепится на корпусе подвесного светильника серии 6050 двумя винтами M 8 из нержавеющей стали.					
		для 6050/11				**118571**	0.400
		для 6050/31				**118574**	0.600
Рым-болт	05378E00	M 8, монтируется непосредственно на запрессованных гайках, 1 пара				**115736**	0.120
		M 10, монтируется непосредственно на запрессованных гайках, 1 пара				**118560**	0.208

Принадлежности и запасные детали

Наименование	Рисунок	Описание		Номер заказа	Вес кг
Кабельный ввод	05864E00	из пластмассы, серия 8161			
		8161/5-M20-13	1 шт.	**138518**	0.012
		8161/5-M20-13	50 шт.	**138454**	0.600
		8161/5-M 25-17	1 шт.	**138520**	0.020
		8161/5-M 25-17	50 шт.	**138456**	0.850
Заглушки	04840E00	из пластмассы, серия 8290			
		8290/3-M20 x 1,5	1 шт.	**143522**	0.005
		8290/3-M20 x 1,5	100 шт.	**143543**	0.600
		8290/3-M 25 x 1,5	1 шт.	**143524**	0.007
		8290/3-M 25 x 1,5	100 шт.	**143544**	0.800

Чертежи (все размеры в мм) - Возможны изменения

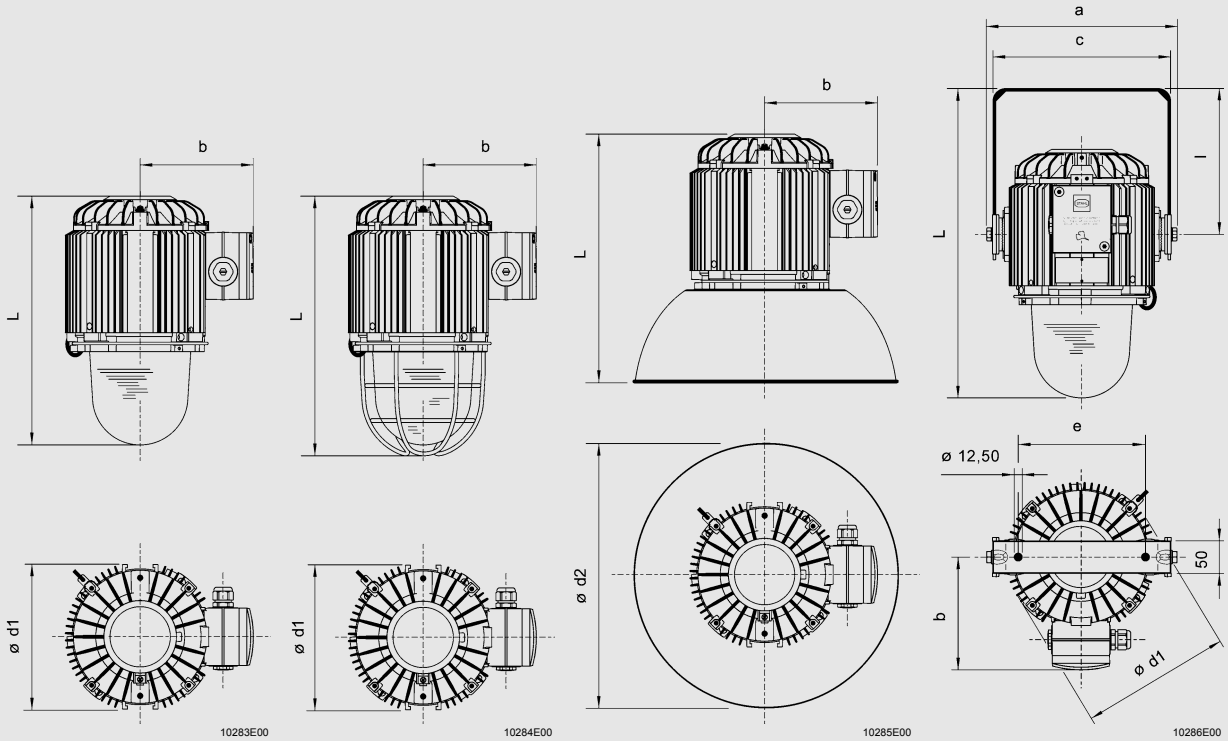

Без защитной сетки

	L	b	d1
6050/11	392	178	236
6050/31	530	240	360

С защитной сеткой

	L	b	d1
6050/11	409	178	236
6050/31	556	240	360

с внешним рефлектором

	L	b	d2
6050/11	392	178	440
6050/31	534	240	760

с монтажной скобой

	L	b	d1	l	a	c	e
6050/11	525	178	236	230	299	279	200
6050/31	770	240	360	420	427	407	300

Подвесные светильники, серия 6050

Сохранено право на внесение изменений в технические данные, размеры, вес, конструкцию и возможности поставки. Изображения не влекут за собой обязательств.