Инспекционные светильники, серия 6149

- Взрывозащита по
  - IEC
  - ATEX
  - ГОСТ Р
- Сверхдолгий срок службы благодаря использованию холодных катодов
- Применение также в качестве станочного светильника
- Надежная защита от выскальзывания рукоятки
- Фиксируемые подвесные крюки
- 2-ламповые или 4-ламповые
- Для 110 ... 230 В AC или 24 ... 48 В AC / DC

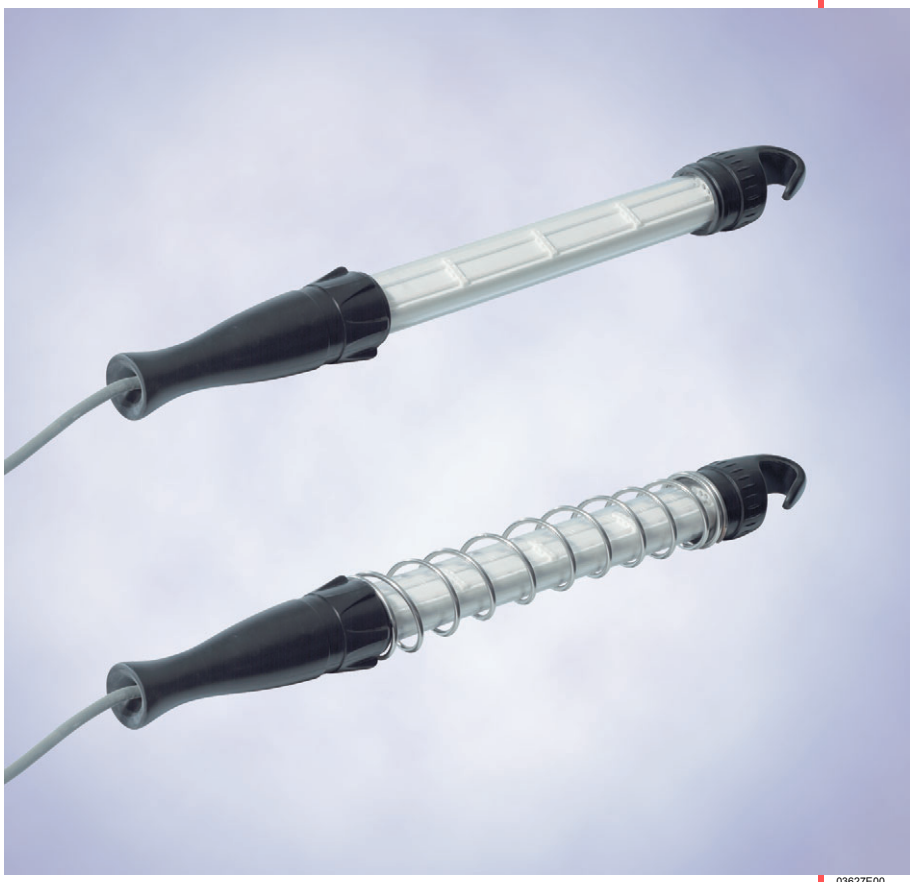

03627E00

STAHL

Таблица данных						
Исполнение	Номинальное напряжение	Температурный класс при T_a = 40 °C	50 °C	$T_{O\ макс.}$ при T_a = 40 °C	**Номер заказа**	Вес кг
Инспекционные светильники 6149, 2-ламповые	110 В ... 230 В AC; 50 / 60 Гц	T4	T4	110 °C	**6149/1-511-1200**	1.600
	24 В ... 48 В AC / DC	T4	T4	105 °C	**6149/1-312-1200**	1.155
Инспекционные светильники 6149, 4-ламповые	110 В ... 230 В AC; 50 / 60 Гц	T4	- -	120 °C	**6149/1-521-1200**	1.600
	24 В ... 48 В AC / DC	T4	- -	110 °C	**6149/1-322-1200**	1.200
Дополнение к номеру заказа						
Защитная сетка	Без защитной сетки				**6149/1-. . . -. . . 0**	
	С защитной сеткой				**6149/1-. . . -. . . 1**	
Указание	- Инспекционный светильник поставляется с соединительным кабелем длиной 5 м (другие длины по запросу) - Инспекционный светильник поставляется без штепселя и защитной сетки. При заказе указать штепсель (см. принадлежности и запасные детали).					

Зоны 1 и 2, 21 и 22

Инспекционные светильники, серия 6149

Технические данные

Исполнение	6149/1-.1 (2-ламповый)		6149/1-.2 (4-ламповый)	
Взрывозащита				
Газо-взрывозащита				
ATEX	Ⓔx II 2 G Ex d IIC T4		Ⓔx II 2 G Ex d IIC T4	
ГОСТ Р	1ExdIICT4		1ExdIICT4	
Пылевзрывозащита				
ATEX	Ⓔx II 2 D Ex tD A21 IP6X $T_{O\ макс.}$*		Ⓔx II 2 D Ex tD A21 IP6X $T_{O\ макс.}$*	
	* Температура поверхности см. Таблицу данных		* Температура поверхности см. Таблицу данных	
Сертификаты				
Россия	ГОСТ Р		ГОСТ Р	
Казахстан	ГОСТ К		ГОСТ К	
Белоруссия	Проматомнадзор		Проматомнадзор	
Международный	IEC		IEC	
Европа	ATEX		ATEX	
Расчетное рабочее напряжение	24 В ... 48 В AC / DC ± 10 %; 50 / 60 Гц 110 В ... 230 В AC ± 10 %; 50 / 60 Гц		24 В ... 48 В AC / DC ± 10 %; 50 / 60 Гц 110 В ... 230 В AC ± 10 %; 50 / 60 Гц	
Номинальный рабочий ток	24 В AC / DC	0,6 A	24 В AC / DC	1,1 A
	42 В AC / DC	0,4 A	42 В AC / DC	0,67 A
	48 В AC / DC	0,35 A	48 В AC / DC	0,6 A
	110 В AC	0,074 A	110 В AC	0,135 A
	230 В AC	0,044 A	230 В AC	0,07 A
Окружающая температура	- 20 ... + 50 °C		- 20 ... + 40 °C	
Оснащение лампами	2 x CCFL 320 мм, лампы с холодным катодом		4 x CCFL 320 мм, лампы с холодным катодом	
Сила света	130 люкс на расстоянии 1 м		205 люкс на расстоянии 1 м	
Световой поток	прибл. 400 лм		прибл.800 лм	
Вид защиты	IP66 / IP67		IP66 / IP67	
Класс защиты	II		II	
Материал				
Корпусная труба	Поликарбонат		Поликарбонат	
Рукоятка	Алюминий		Алюминий	
Крышка	Алюминий		Алюминий	
Резиновая рукоятка	NBR (бутадиен-нитрильный каучук)/ ПВХ (EPDM)		NBR (бутадиен-нитрильный каучук)/ ПВХ (EPDM)	
Подвесной крюк	NBR (бутадиен-нитрильный каучук)/ ПВХ (EPDM)		NBR (бутадиен-нитрильный каучук)/ ПВХ (EPDM)	
Соединительный провод	**Стандарт:** соединительный провод, 5 м, тип H07RN-F, ∅ 7,7 ... 10 мм, 2 x 1 мм² **В качестве опции:** провод Gifas Thermoflex, 5 м, HXSLHXÖ-J, ∅ 7,7 ... 10 мм, 2 x 1,5 мм² Helukabel с защитной оплеткой, тип SY-JZ, 2 x 1,5 мм² Соединительный провод с 3 жилами при 24 ... 48 В		**Стандарт:** соединительный провод, 5 м, тип H07RN-F, ∅ 7,7 ... 10 мм, 2 x 1 мм² **В качестве опции:** провод Gifas Thermoflex, 5 м, HXSLHXÖ-J, ∅ 7,7 ... 10 мм, 2 x 1,5 мм² Helukabel с защитной оплеткой, тип SY-JZ, 2 x 1,5 мм² Соединительный провод с 3 жилами при 24 ... 48 В	
Кабельные вводы и вводы проводки	**Стандарт:** 8163/2-20S-A2F-20, M20 x 1,5, ∅ 6,1 ... 11,7 мм **В качестве опции:** 8163/2-20S-E1FX-20, M20 x 1,5, ∅ 6,1 ... 11,6 мм		**Стандарт:** 8163/2-20S-A2F-20, M20 x 1,5, ∅ 6,1 ... 11,7 мм **В качестве опции:** 8163/2-20S-E1FX-20, M20 x 1,5, ∅ 6,1 ... 11,6 мм	

Принадлежности и запасные детали

Наименование	Изображение	Описание	Номер заказа	Вес кг
Монтажная скоба	04880E00	Монтажная скоба из оцинкованной листовой стали	**120535**	0.050
Магнитная монтажная скоба	04885E00	Монтажная скоба из оцинкованной листовой стали с магнитной опорой	**120536**	0.100

Принадлежности и запасные детали

Наименование	Изображение	Описание	Номер заказа	Вес кг
Защитная сетка	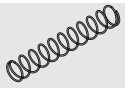 04888E00	Защитная сетка из нержавеющей стали для дополнительной механической защиты	**120509**	0.170
Держатель ламп с лампами, 2-ламповый	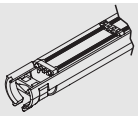 04889E00	для 6149/1-51.-.... (110 В ... 230 В AC; 50/60 Гц)	**120519**	0.190
		для 6149/1-31.-.... (24 ... 48 В AC/DC; 0/50/60 Гц)	**120517**	0.190
Держатель ламп с лампами, 4-ламповый	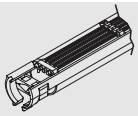 04890E00	для 6149/1-52.-.... (110 В ... 230 В AC; 50/60 Гц)	**120524**	0.190
		для 6149/1-32.-.... (24 .... 48 В AC/DC; 0/50/60 Гц)	**120522**	0.190
Штепсель	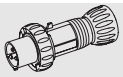 04923E00	8570/12-304 3-полюс. штепсель, 100 В ... 130 В, 50/60 Гц, 16 А	**150599**	0.420
		8570/12-306 3-полюс. штепсель, 200 В ... 250 В, 50/60 Гц, 16 А	**150579**	0.420
	04922E00	8575/12-100 2-полюс. штепсель, 20 В ... 25 В, 16 А	**151545**	0.220
		8575/12-110 2-полюс. штепсель, 20 В ... 25 В DC, 16 А	**151553**	0.220
	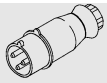 12214E00	8575/12-200 3-полюс. штепсель, 20 В ... 25 В, 16 А	**151486**	0.230
		8575/12-212 3-полюс. штепсель, 40 В ... 50 В, 16 А	**151496**	0.220

Чертежи (все размеры в мм) - Возможны изменения

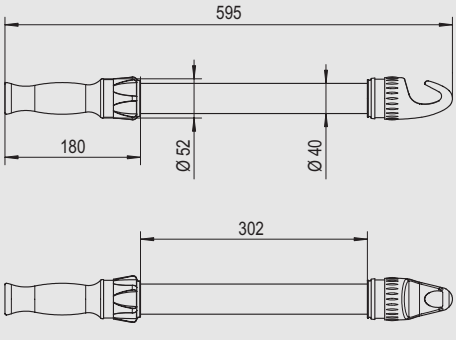

03714E00

Инспекционный светильник без защитной сетки

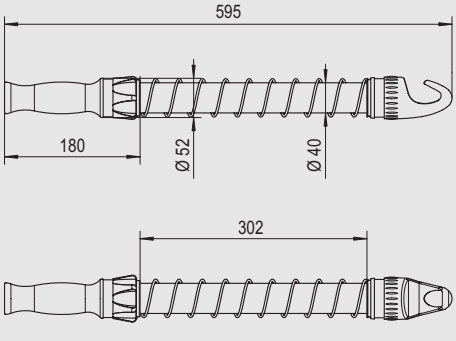

04925E00

Инспекционный светильник с защитной сеткой

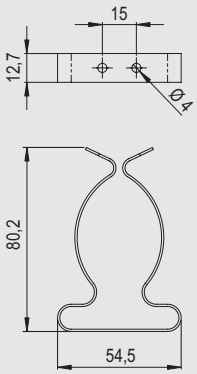

04926E00

Монтажная скоба

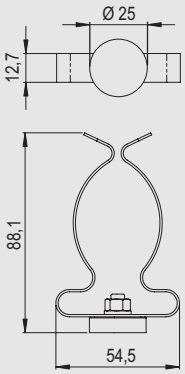

04927E00

Магнитная монтажная скоба

Сохранено право на внесение изменений в технические данные, размеры, вес, конструкцию и возможности поставки. Изображения не влекут за собой обязательств.