Командные и сигнальные приборы

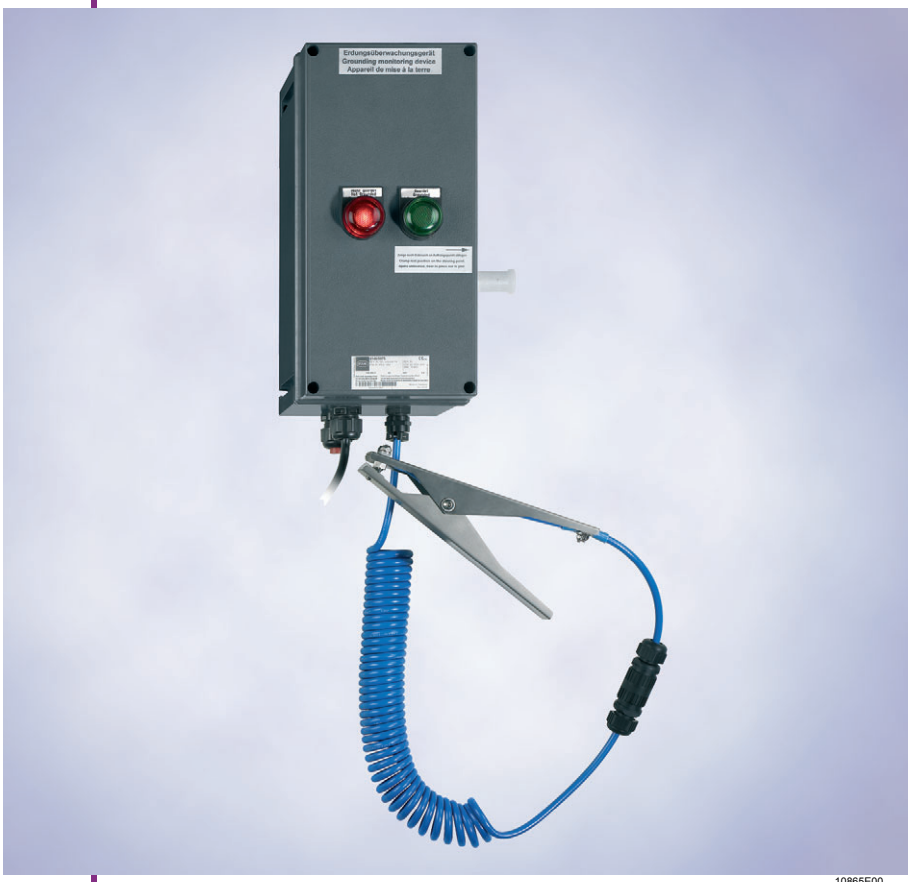

10865E00

Системы заземления / устройства контроля заземления, серия 8146/5075

- Контролируемое электростатическое заземление автозаправочных контейнеров и цистерн во время загрузки
- Постоянный контроль правильного заземления
- Прочная конструкция
- Защищенный от внешних воздействий пластмассовый корпус (IP66)
- Простой монтаж и управление
- Беспотенциальный контакт для подачи сигнала технике управления или внешним сигнальным приборам, как например сирены или световые сигнализаторы
- Изолированная точка подвешивания для клещей

Зона	0	1	2	20	21	22
Ex i интерфейс	X	X	X	X	X	X
Монтаж в		X	X		X	X

Устройство контроля заземления обеспечивает электростатическое заземление автозаправочных контейнеров и цистерн во время загрузки горючих жидкостей. Одновременно прибор контролирует состояние электростатического заземления.

Тем самым обеспечивается поддержание электростатического заряда
на безопасном уровне, а также отсутствие взрывоопасности вследствие некотролируемой разрядки
данной энергии.

Следующие рекомендации и директивы требуют заземления во время погрузки и рекомендуют прерывание погрузки при неисправном заземлении:

- The CENELEC organisation has recentliy published the document LC/TR 50404 Code of Practice for the avoidance of hazards due to static electricity
- BGR 132 – предписания профсоюзов во избежание риска воспламенения вследствие электростатических зарядов

Зоны 1 и 2, 21 и 22

Таблица данных

Исполнение	Описание	Номер заказа	Вес кг
12753E00 Устройство контроля заземления 8146/5075	Устройство контроля заземления 8146/5075 без кабеля для зоны 1. Устройство обеспечивает электростатическое заземление цистерн, а также заправочных контейнеров и постоянно контролирует соединение.	**136216**	5.800
12056E00 Клещи заземления с кабелем	10 м кабель с прочными эргономичными клещами заземления из нержавеющей стали и вставным штекером - II 1 GD T6. *)	**105536**	1.900
12055E00 Клещи заземления со спиральным кабелем	5 м кабель с прочными эргономичными клещами заземления из нержавеющей стали и вставным штекером - II 1 GD T6. *)	**105538**	1.350
	10 м кабель с прочными эргономичными клещами заземления из нержавеющей стали и вставным штекером - II 1 GD T6	**105539**	1.900
12715E00 Клещи заземления с автоматическим устройством сматывания кабеля	Автоматическое устройство сматывания кабеля с 15 м изолированным кабелем и прочными эргономичными клещами из нержавеющей стали и вставного штекера - II 1 GD T6	**105544**	16.000
09003E00 Клещи заземления	Прочные эргономичные клещи заземления из нержавеющей стали с вставным штекером - II 1 GD T6	**203148**	0.800
Указание	*) Специальная длина кабеля возможна по запросу. Цена и срок поставки отличаются от стандартных.		

Системы заземления / устройства контроля заземления, серия 8146/5075

Технические данные			
Взрывозащита			
Газо-взрывозащита			
ATEX	Ⓔx II 2 G Ex ed [ia] IIC T4		
Пылевзрывозащита			
ATEX	Ⓔx II 2 D Ex tD A21 IP66 T80 °C		
Сертификаты			
Белоруссия	Проматомнадзор		
Европа	ATEX		
Монтаж	в зоне 1, 2, 21 и 22		
Условия окружающей среды			
Окружающая температура	- 20 ... + 55 °C		
Температура хранения	- 20 ... + 40 °C		
Вид защиты	IP66		
Электропитание			
Номинальное напряжение	120 ... 250 В AC		
Номинальный ток	50 мА		
Потребляемая мощность	3 ВА		
Выход - беспотенциальный замыкающий контакт (Ex e)			
Макс. нагрузка AC	250 В / 4 А		
Макс. нагрузка DC	250 В / 2 А 40 В / 3 А		
Мин. нагрузка	12 В / 100 µА		
Диапазон сечения Кабельное соединение (M25)	7 ... 17 мм		
Механические данные			
Материал			
Корпус	Полиамид, укрепленный стекловолокном, огнеупорный, самогасящийся		
Клещи заземления	Нержавеющая сталь с острыми неизнашиваемыми контактными точками из карбида вольфрама		
Диапазон сечения Кабельное соединение (M25)	6 ... 12 мм		
Вес	5,2 кг		
Подключение		серый и зеленый - желтый	синий
	Подключение одножильное		
	- жесткое	0,2 ... 6 мм^2	0,2 ... 4 мм^2
	- гибкое	0,2 ... 4 мм^2	0,2 ... 2,5 мм^2
	- гибкое с гильзами для оконцевания жилы с пластмассовой гильзой	0,25 ... 2,5 мм^2	0,25 ... 1,5 мм^2
	- гибкое с гильзами для оконцевания жилы без пластмассовой гильзы	0,25 ... 4 мм^2	0,25 ... 2,5 мм^2

Технические данные

Светодиодный индикатор

Принцип действия:

Состояние заземления		Реакция устройства контроля заземления
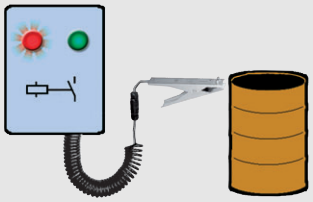 10938E00	Клещи не подключены, прибор в состоянии покоя	Заземление неправильное • Красный световой сигнализатор ВКЛ. • Зеленый световой сигнализатор ВЫКЛ. • Переключающий контакт РАЗОМКНУТ
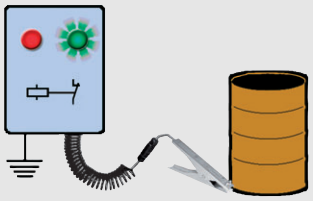 08030E00	Клещи подключены к заправочному контейнеру или цистерне.	Заземление в порядке • Красный световой сигнализатор ВЫКЛ. • Зеленый световой сигнализатор ВКЛ. • Переключающий контакт ЗАМКНУТ

Чертежи (все размеры в мм) - Возможны изменения

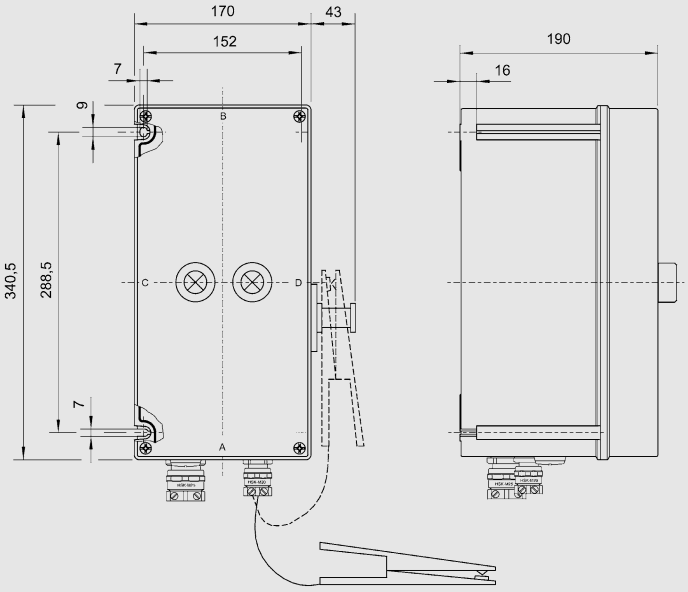

08029E00

Устройство контроля заземления, 8146/5075

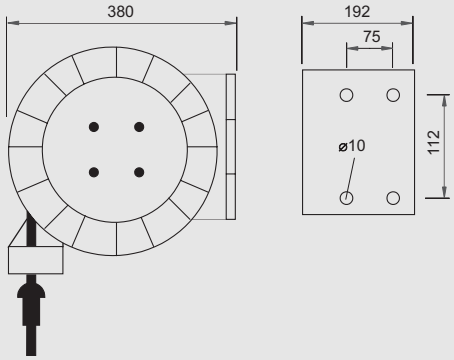

04878E00

Кабельный барабан с автоматическим устройством сматывания кабеля

Сохранено право на внесение изменений в технические данные, размеры, вес, конструкцию и возможности поставки. Изображения не влекут за собой обязательств.