Электромонтажный материал и принадлежности

09343E00

Кабельные вводы и вводы проводки серии 8161 сертифицированы для использования в корпусах вида взрывозащиты "Повышенная безопасность".
Для ввода искробезопасных электрических цепей поставляется исполнение с синей накидной гайкой.

Кабельные вводы и вводы проводки, серия 8161

- Взрывозащита по
  - IEC
  - ATEX
  - ГОСТ Р
- Применяются в
  - зоне 1 и зоне 2
  - зоне 21 и зоне 22
- Вид взрывозащиты "Повышенная безопасность"
- Вид защиты IP68
- Исполнения Ex e и Ex i
- В качестве одиночного или многократного ввода проводки
- Встроенная заглушка (принадлежности) для закрывания неиспользуемых вводов проводки
- Диапазоны сечения от 4 мм до 48 мм для диаметра кабеля
- Предохранительное кольцо со смазанной кромкой уплотнения (до M 32 x 1,5)
- Используются в диапазоне температур от - 40 °C до + 75 °C

Зоны 1 и 2, 21 и 22

Таблица данных

Исполнение	Размер резьбы	Число вводов	Диапазон сечения [мм]	Ширина зева [мм]	Упаковочная единица шт.	**Номер заказа**	Вес кг
8161/5 Ex e (черный)	M16 x 1,5	1	4 ... 9	Ширина зева 20	50	**8161/5-M16-9**	0.423
	M20 x 1,5	1	6 ... 13	Ширина зева 24	50	**8161/5-M20-13**	0.600
	M25 x 1,5	1	7 ... 17	Ширина зева 29	50	**8161/5-M25-17**	0.850
		4	4 ... 6	Ширина зева 29	50	**8161/5-M25-96**	1.000
	M32 x 1,5	1	13 ... 21	Ширина зева 36	25	**8161/5-M32-21**	0.789
		4	5 ... 7	Ширина зева 36	25	**8161/5-M32-97**	0.910
	M40 x 1,5	1	17 ... 28	Ширина зева 46	10	**8161/5-M40-28**	0.678
	M50 x 1,5	1	23 ... 35	Ширина зева 55	4	**8161/5-M50-35**	0.421
	M63 x 1,5	1	31 ... 48	Ширина зева 68	1	**8161/5-M63-48**	0.120
8161/6 Ex i (черный с синей накидной гайкой)	M16 x 1,5	1	4 ... 9	Ширина зева 20	50	**8161/6-M16-9**	0.425
	M20 x 1,5	1	6 ... 13	Ширина зева 24	50	**8161/6-M20-13**	0.011
	M25 x 1,5	1	7 ... 17	Ширина зева 29	50	**8161/6-M25-17**	0.850
		4	4 ... 6	Ширина зева 29	50	**8161/6-M25-96**	1.000
	M32 x 1,5	1	13 ... 21	Ширина зева 36	25	**8161/6-M32-21**	0.790
		4	5 ... 7	Ширина зева 36	25	**8161/6-M32-97**	0.910
	M40 x 1,5	1	17 ... 28	Ширина зева 46	10	**8161/6-M40-28**	0.056
	M50 x 1,5	1	23 ... 35	Ширина зева 55	4	**8161/6-M50-35**	0.360
	M63 x 1,5	1	31 ... 48	Ширина зева 68	1	**8161/6-M63-48**	0.120

Электромонтажный материал и принадлежности
Кабельные вводы и вводы проводки, серия 8161

Технические данные

Взрывозащита	
Газо-взрывозащита	
ATEX	Ⓔx II 2 G Ex e II
ГОСТ Р	2ExeII
Пылевзрывозащита	
ATEX	Ⓔx II 2 D Ex tD A21 IP66
ГОСТ Р	DIP A21, IP66
Сертификаты	
Россия	ГОСТ Р
Казахстан	ГОСТ К
Белоруссия	Проматомнадзор
Международный	IEC
Европа	ATEX
Материал	
Резьбовое соединение	Полиамид, укрепленный стекловолокном, огнеупорный, самогасящийся
Сопротивление ударной нагрузке	Ударная энергия высокая, 7 Дж
Окружающая температура	- 40 ... + 75 °C
Вид защиты	IP66 IP68 при 6 бар 24 ч
Цвет	8161/5: черный (Ex e) 8161/6: штуцер черный, накидная гайка синяя (Ex i)
Монтаж	Толщина стенки или фланца для встраивания кабельных вводов и вводов проводки

	Толщина стенки или фланца				
	при монтаже в резьбовых отверстиях		при монтаже с контргайками в проходных отверстиях		
Размер резьбы	Стенка из пластмассы [мм]	Металличес-кая стенка [мм]	Стенка из пластмассы [мм]	Металличес-кая стенка [мм]	Минимальная толщина гайки (металл.) [мм]
M16 x 1,5 M20 x 1,5 M25 x 1,5	≥ 5	≥ 3	2 ... 6,5	1 ... 6,5	3,0
M32 x 1,5 M40 x 1,5 M50 x 1,5 M63 x 1,5	≥ 5	≥ 3	2 ... 8	1 ... 8	3,5 4,0 5,5 5,5

Принадлежности и запасные детали

Наименование	Рисунок	Описание			Номер заказа	Вес кг
Специальный ключ	05263E00	для затягивания кабельных вводов и вводов проводки или накидных гаек для кабельных вводов и вводов проводки				
		Размер резьбы	Упаковочная единица			
		M16 x 1,5	1		**114207**	0.120
		M20 x 1,5	1		**114208**	0.132
		M25 x 1,5	1		**114205**	0.163
		M32 x 1,5	1		**114209**	0.237
		M40 x 1,5	1		**114210**	0.274
Заглушка	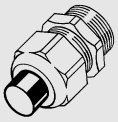 05572E00	из полиамида, красная, для закрывания неиспользуемых кабельных вводов и вводов проводки для кабельных вводов и вводов проводки				
		Размер резьбы	Вид ввода	Упаковочная единица		
		M16 x 1,5	простой	50	**138406**	0.061
		M20 x 1,5	простой	50	**138394**	0.140
		M25 x 1,5	простой	25	**138382**	0.130
		M25 x 1,5	многока-нальный	50	**138417**	0.031
		M32 x 1,5	простой	25	**138422**	0.206
		M32 x 1,5	многока-нальный	50	**138412**	0.044
Плоское уплотнение	04968E00	в качестве дополнительного уплотнения при затрудненных условиях монтажа для кабельных вводов и вводов проводки				
		Размер резьбы	Тип	Упаковочная единица		
		M16 x 1,5	8161/.-M16-9	50	**138384**	0.017
		M20 x 1,5	8161/.-M20-13	50	**138390**	0.022
		M25 x 1,5	8161/.-M25-..	50	**138396**	0.023
		M32 x 1,5	8161/.-M32-..	25	**138402**	0.014
		M40 x 1,5	8161/.-M40-28	10	**138408**	0.012
		M50 x 1,5	8161/.-M50-35	4	**138414**	0.007
		M63 x 1,5	8161/.-M63-48	1	**138419**	0.003

Электромонтажный материал и принадлежности
Кабельные вводы и вводы проводки, серия 8161

Принадлежности и запасные детали

Наименование	Рисунок	Описание			Номер заказа	Вес кг
Контргайка		для крепления вводов проводки в проходных отверстиях для кабельных вводов и вводов проводки				
		Вид	Размер резьбы	Упаковочная единица		
		Латунь, никелированная	M16 x 1,5	50	**138383**	0.135
		Латунь, никелированная	M20 x 1,5	50	**138389**	0.241
		Латунь, никелированная	M25 x 1,5	50	**138395**	0.348
		Латунь, никелированная	M32 x 1,5	25	**138401**	0.267
		Латунь, никелированная	M40 x 1,5	10	**138407**	0.218
		Латунь, никелированная	M50 x 1,5	4	**138413**	0.109
		Латунь, никелированная	M63 x 1,5	1	**138418**	0.054

Чертежи (все размеры в мм) - Возможны изменения

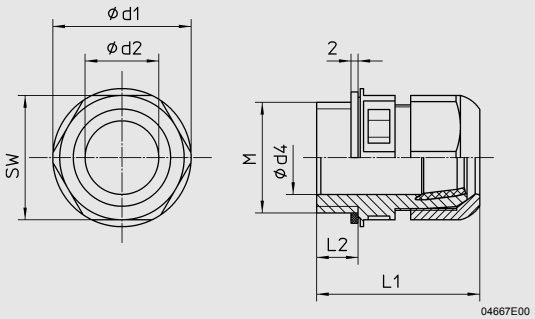

Размер резьбы M	Размеры [мм]							
	Ширина зева	d_1	l_1 мин.	l_1 макс.	l_2	Диапазон сечения	d2	d4
M16 x 1,5	20	22	31	37	9	4 ... 9	10,3	9,3
M20 x 1,5	24	27	36	45	10	6 ... 13	13,3	13,3
M25 x 1,5	29	32	38	47	10	10 ... 17 7 ... 12* 4 x 3 ... 6	17,3	17,3
M32 x 1,5	36	40	42	51	12	13 ... 21 4 x 5 ... 7	21,3	21,3
M40 x 1,5	46	51	52	65	12	17 ... 28	28,3	30
M50 x 1,5	55	61	59	72	14	23 ... 35	35,3	40
M63 x 1,5	68	75	64	78	15	31 ... 48	48,3	53

* Диапазон сечения 7 ... 12 мм: с дополнительным уплотнительным кольцом.

Защитой от проникновения пыли до монтажа кабеля является вложенный диск, который необходимо удалить при монтаже.

Сохранено право на внесение изменений в технические данные, размеры, вес, конструкцию и возможности поставки. Изображения не влекут за собой обязательств.