Командные и сигнальные приборы

12761E00

Устройство контроля заземления, серия 8485

- Контролируемое электростатическое заземление автозаправочных цистерн и железнодорожных цистерн во время загрузки
- Постоянный контроль правильного заземления
- Потенциальные ошибки пользователя предотвращаются посредством распознавания объекта (для грузовых автомобилей)
- Прочная конструкция
- Водозащищенный корпус из алюминия IP65
- Простой монтаж и управление
- Два беспотенциальных перекидных контакта на канал для подачи сигнала технике управления производственными процессами или внешним сигнальным приборам
- Изолированная точка подвешивания для клещей
- Применяется от - 50°C до + 60 °C

Устройство контроля заземления обеспечивает электростатическое заземление автозаправочных цистерн и железнодорожных цистерн во время загрузки горючих жидкостей и порошкообразных грузов. Одновременно прибор контролирует состояние электростатического заземления. Тем самым обеспечивается поддержание электростатического заряда на безопасном уровне, а также отсутствие взрывоопасности вследствие некотролируемой разрядки данной энергии.
Следующие рекомендации и директивы требуют заземления во время погрузки и рекомендуют прерывание погрузки при неисправном заземлении:

- CENELEC LC/TR 50404 - рекомендация по избежанию опасности воспламенения от электростатических зарядов
- BGR 132 – предписания профсоюзов для предотвращения опасности воспламенения от электростатических зарядов

Зона	0	1	2	20	21	22
Ex интерфейс		X	X		X	X
Монтаж в		X	X			

Таблица данных

Исполнение		Описание	Номер заказа	Вес кг
Одноканальная система заземления	12635E00 Устройство контроля заземления	Одноканальный прибор для зоны 1 , без кабеля	**8485/111-31**	12.900
	12638E00 Клещи с кабелем	10 м ÖLFLEX с кабельным соединением *) Окружающая температура: - 50 ... + 60 °C	**202500**	2.900
	12640E00 Клещи со спиральным кабелем	10 м ÖLFLEX с кабельным соединением *) Окружающая температура: - 30 ... + 60 °C	**202502**	4.000
	12642E00 Клещи с автоматическим устройством сматывания кабеля	Автоматическое устройство сматывания кабеля с 15 м изолированным кабелем и клещами для зоны 1 Взрывозащита: II 2G Ex ib IIC T6 Окружающая температура: - 20 ... + 60 °C	**8485/213-131**	25.700
	12643E00 Пакет конфигурации	Пакет конфигурации, состоящий из инфракрасного адаптера с USB портом и CD-ROM с программным обеспечением конфигурации	**202511**	0.500

*) Специальная длина кабеля возможна по запросу (макс. 20 м). Цена и срок поставки отличаются от стандартных.

Устройство контроля заземления, серия 8485

Таблица данных

Исполнение		Описание	Номер заказа	Вес кг
Двухканальная система заземления	12633E00 Устройство контроля заземления	Двухканальный прибор для зоны 1 , без кабеля	**8485/112-31**	13.600
	12639E00 Клещи с кабелем	2 x 10 м ÖLFLEX Клещи, маркированные желтой наклейкой, и другие клещи, маркированные черной наклейкой, а также кабельные соединения. *) Окружающая температура: - 50 ... +60 °C	**202501**	4.800
	12641E00 Клещи со спиральным кабелем	2 x 10 м Спиральный кабель ÖLFLEX Клещи, маркированные желтой наклейкой, и другие клещи, маркированные черной наклейкой, а также кабельные соединения. *) Окружающая температура: - 30 ... +60 °C	**202503**	7.000
	12694E00 Клещи с автоматическим устройством сматывания кабеля	2 x автоматических устройства сматывания кабеля с 15 м изолированным кабелем и клещами для зоны 1. Клещи, маркированные желтой наклейкой, и другие клещи, маркированные черной наклейкой. Взрывозащита: II 2G Ex ib IIC T6 Окружающая температура: - 20 ... +60 °C	**8485/213-132**	46.300
	12643E00 Пакет конфигурации	Пакет конфигурации, состоящий из инфракрасного адаптера с USB портом и CD-ROM с программным обеспечением конфигурации	**202511**	0.500

*) Специальная длина кабеля возможна по запросу (макс. 20 м). Цена и срок поставки отличаются от стандартных.

Технические данные	
Взрывозащита	
Газо-взрывозащита	
ATEX	Ⓔx II 2G Ex d [ib] IIB T4
Монтаж	в зонах 1 и 2
Сертификаты	
Россия	ГОСТ-Р (подана заявка)
Европа	ATEX
Окружающая температура	
Рабочая температура	- 50 ... + 60 °C
Температура хранения	- 50 ... + 60 °C
Вид защиты	IP65
Выбор режима работы на канал	Распознавание грузового автомобиля или железнодорожного транспортного средства с помощью DIP переключателя
Электропитание	
Номинальное напряжение	230 ± 10 В AC
Номинальный ток	50 мА
Потребляемая мощность	10 ВА
Выход	
Сигнальный контакт	Два беспотенциальных перекидных контакта на канал
Мин. нагрузка	10 В DC / 100 мА
Макс. нагрузка DC	230 В DC / 0.25 A 40 В DC / 3 A
Макс. нагрузка AC	230 В AC / 3 A
Механические данные	
Исполнение корпуса	Взрывонепроницаемый корпус
Материал	
Корпус	Алюминий
Клещи заземления	Гальванизированная сталь, контактная точка: медь
Вес	8485/111-31 10,2 кг
	8485/112-31 10,9 кг
Вводы проводки	Диапазон сечения 6 … 12 мм
Подключение	Возможности подключения, одножильные
	- жесткое 2,5 мм^2
	- гибкое 2,5 мм^2
	- гибкий, с гильзой для оконцевания жилы с пластмассовой оболочкой 1,5 мм^2
	- гибкий, с гильзой для оконцевания жилы без пластмассовой оболочки 2,5 мм^2

Устройство контроля заземления, серия 8485

Технические данные

Светодиодный индикатор

Принцип действия:

Светодиодный индикатор	Состояние заземления грузового автомобиля	Реакция устройства контроля заземления
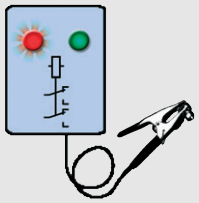 10736E00	Клещи не подключены, прибор в состоянии покоя	Заземление неправильное • Красный световой сигнализатор ВКЛ. • Зеленый световой сигнализатор ВЫКЛ. • Рабочие контакты РАЗОМКНУТЫ
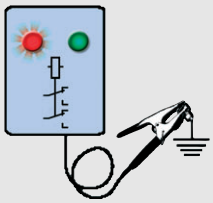 10737E00	Клещи соединены непосредственно с потенциалом земли, например, посредством платформы загрузки	Заземление неправильное • Красный световой сигнализатор ВКЛ. • Зеленый световой сигнализатор ВЫКЛ. • Рабочие контакты РАЗОМКНУТЫ
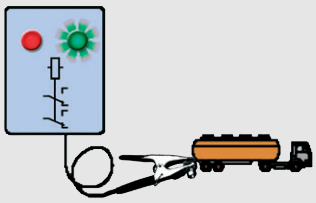 10738E00	Клещи подключены к автозаправщику	Заземление в порядке • Красный световой сигнализатор ВЫКЛ. • Зеленый световой сигнализатор ВКЛ. • Рабочие контакты ЗАМКНУТЫ
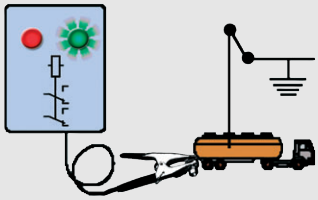 10739E00	Клещи подключены к автозаправщику. Заземление автозаправщика выполняется позднее (например, через загрузочный рукав)	Заземление в порядке • Красный световой сигнализатор ВЫКЛ. • Зеленый световой сигнализатор ВКЛ. • Рабочие контакты ЗАМКНУТЫ

Принадлежности и запасные детали

Наименование	Изображение		Номер заказа	Вес кг
Выключатель с ключом	12801E00	Выключатель с ключом, серия 8040 2 коммутационных положения в 0 + I ключ извлекается Применяется в зонах 1, 2, 21, 22	**130902**	0.450
Светильники со вспышкой и светильники непрерывного света	12802E00	Светильники со вспышкой и светильники непрерывного света, серия 6161 230 В AC, красный Применяются в зонах 1, 2, 21, 22	**120655**	1.370

Принадлежности и запасные детали

Наименование	Изображение		Номер заказа	Вес кг
Сирена	00446E00	Сирена, серия 8491/1 с рупором и соединительным проводом 230 В AC Применяется в зоне 1 и 2	**145280**	1.450
Плоская сирена	10614E00	Плоская сирена 8491/2 с коммутационной коробкой и кабельным соединением 230 В AC Применяется в зонах 1,2,21,22	**145285**	1.500

Чертежи (все размеры в мм) - Возможны изменения

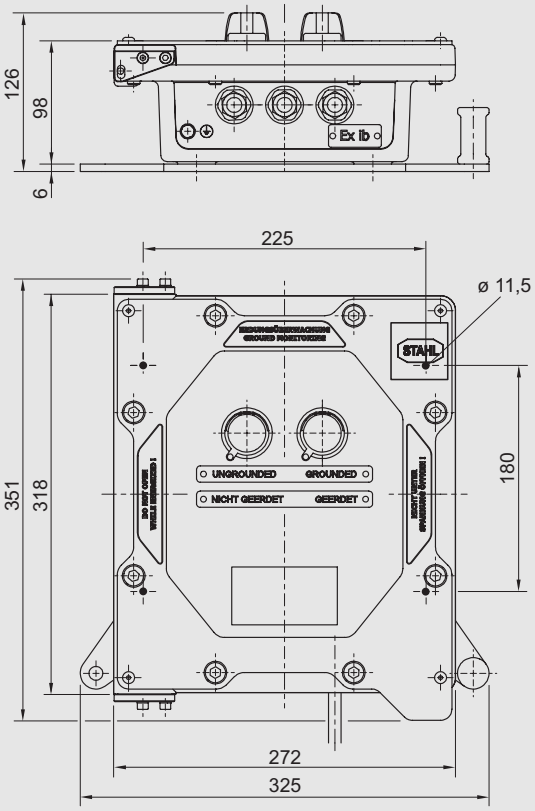

Одноканальное устройство контроля заземления 8485/111-31

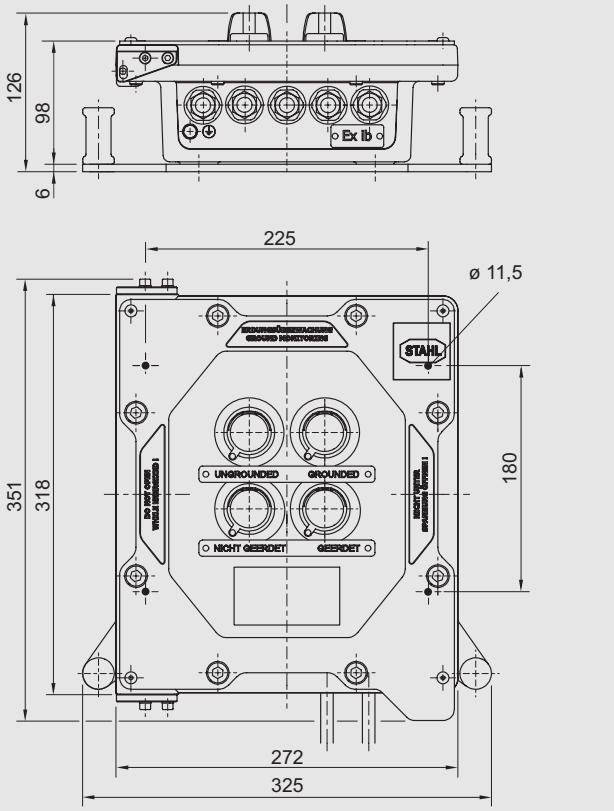

Двухканальное устройство контроля заземления 8485/112-31

Устройство контроля заземления, серия 8485

Чертежи (все размеры в мм) - Возможны изменения

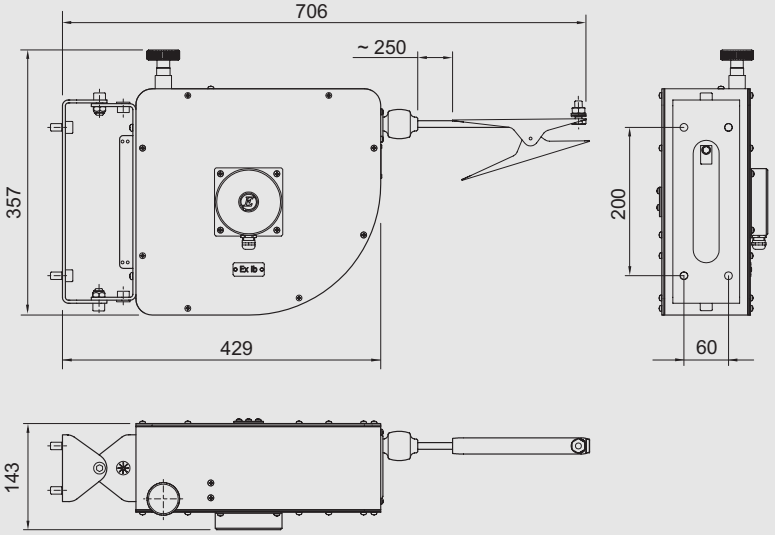

Кабельный барабан с автоматическим устройством сматывания кабеля

Сохранено право на внесение изменений в технические данные, размеры, вес, конструкцию и возможности поставки. Изображения не влекут за собой обязательств.