Командные и сигнальные приборы

Сигнальная сирена, серия 8491

- Взрывозащита по
  - IEC
  - ATEX
  - ГОСТ Р
- Неизменяемый установленный сигнальный тон
- Громкость макс. 105 дБ(А) / 1 м

Сигнальная сирена серии 8491/1

- С рупором и соединительным проводом
- Применяется в
  - Зоне 1 и зоне 2

Сигнальная сирена серии 8491/2

- Компактный дизайн с коммутационной коробкой и кабельным соединением
- Применяется в
  - Зоне 1 и зоне 2
  - Зоне 21 и зоне 22
- Используется в диапазоне температур от - 40 °C до + 50 °C

10615E00

Сигнальные сирены серии 8491 служат в качестве звуковых сигнальных приборов.

Сигнальная сирена, серия 8491

Таблица данных

Исполнение	Расчетное рабочее напряжение	Номер заказа	Вес кг
00446E00	24 В AC, 50 Гц	**8491/11-024**	1.450
	42 В ... 48 В AC, 50 Гц	**8491/11-042**	1.450
	115 В AC, 50 / 60 Гц 120 В AC, 60 Гц	**8491/11-115**	1.450
	230 В AC, 50 Гц	**8491/11-230**	1.450
	24 В DC	**8491/15-024**	1.450
10614E00	24 В AC, 50 Гц	**8491/21-024**	1.500
	42 В ... 48 В AC, 50 Гц	**8491/21-042**	1.500
	115 В AC, 50 / 60 Гц 120 В AC, 60 Гц	**8491/21-115**	1.500
	230 В AC, 50 Гц	**8491/21-230**	1.500
	24 В DC	**8491/25-024**	1.500

Технические данные

	8491/1	**8491/2**
Взрывозащита		
Газо-взрывозащита		
ATEX	Ⓔx II 2 G EEx m II T5	Ⓔx II 2 G EEx me II T5
ГОСТ Р	2ExmIIT5X	2ExmeIIT5X
Пылевзрывозащита		
ATEX	- -	Ⓔx II 2 D IP65 T 70 °C
ГОСТ Р	- -	DIP A21 T_A 70°C, IP65
Сертификаты		
Россия	ГОСТ Р	ГОСТ Р
Казахстан	ГОСТ К	ГОСТ К
Украина	ISCVE	ISCVE
Белоруссия	Проматомнадзор	Проматомнадзор
Европа	ATEX	ATEX
Окружающая температура	- 40 ... + 50 °C	- 40 ... + 50 °C
Материал		
Корпус	PC/ABS, черный	PC, черный
Вид защиты	IP55	IP65
Расчетное рабочее напряжение	смотри таблицу данных	смотри таблицу данных

Входной предохранитель	при расчетном рабочем напряжении	Номинальное значение предохранителя	Расчетный рабочий ток	Входной предохранитель Тип 8560*
	24 В AC, 50 Гц	630 мА	450 мА	8560/51-4153
	42 В ... 48 В AC, 50 Гц	315 мА	200 мА	8560/51-4153
	115 В AC, 50 / 60 Гц	315 мА	205 мА	8560/51-4113
	120 В AC, 60 Гц	315 мА	220 мА	8560/51-4113
	230 В AC, 50 Гц	125 мА	70 мА	8560/51-4073
	24 В DC	500 мА	350 мА	8560/51-4143
	* встроить в корпус вида "Повышенная безопасность", например, типа 8118/113-303			

Громкость	макс. 105 дБ(А) / 1 м	
Продолжительность включения	70% продолж.включ.	
Положение монтажа	Отверстие для выхода звука вниз	произвольно (исключение: отверстие для выхода звука не вверх)
Вид подключения	LAPPTHERM 145, 2 x 0,75 мм², 3 м	Пружинные клеммы с коммутационной коробкой макс. поперечное сечение 2,5 мм² 1 x M16 металлический кабельный ввод 6,5 ... 9,5 мм диапазон сечения

Чертежи (все размеры в мм) - Возможны изменения

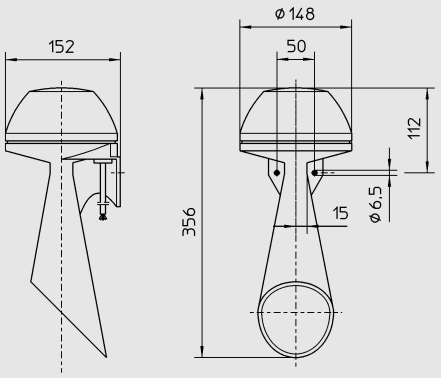

Сигнальная сирена с рупором серии 8491/1

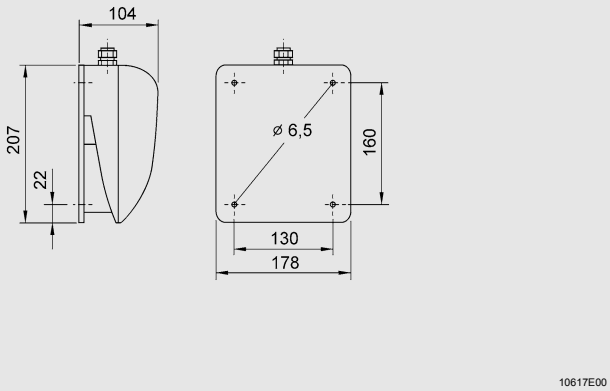

Сигнальная сирена, компактный дизайн с коммутационной коробкой серии 8491/2

Сохранено право на внесение изменений в технические данные, размеры, вес, конструкцию и возможности поставки. Изображения не влекут за собой обязательств.