012504E00

Устройства защитного отключения с расцепителем тока перегрузки, FI/LS серия 8562

- Взрывозащита по
  - IEC
  - ATEX
- Применяются в зоне 1 и зоне 2
- С устройством измерения тока утечки и расцепления
- С 2-полюсным линейным защитным автоматом, переключающим при перегрузке и коротком замыкании

Защитный переключатель FI/LS является идеальной защитой при
– заземлении
– перегрузке и
– коротком замыкании

Защитный переключатель FI/LS включает устройство измерения тока утечки и расцепления, а также переключающие линейные защитные автоматы с проверенными конструкционными свойствами и характеристиками срабатывания. Таким образом, заменяются применяемые до этого отдельные приборы „FI-защитный переключатель“ и „линейный защитный автомат“, что позволяет снизить затраты на монтаж и уменьшить занимаемый монтажный участок.

Зоны 1 и 2

Таблица данных B-характеристика

Коммутационная способность кА	Количество полюсов	Расчетный ток утечки $I_{\Delta H}$	Расчетный ток	Монтажная ширина корпуса мм	**Номер заказа**	Вес кг
6	2-полюсный	30 мА	16 A	99	**8562/54-2050-160**	1.800
10	1-полюсный + N	30 мА	10 A	54	**8562/52-5250-100**	1.200
			16 A	54	**8562/52-5250-160**	1.200
			16 A	72	**8562/53-5255-160**	1.500
			16 A	72	**8562/53-5254-160**	1.500
			20 A	54	**8562/52-5250-200**	1.200
			25 A	54	**8562/52-5250-250**	1.200
			25 A	72	**8562/53-5255-250**	1.500
			6 A	54	**8562/52-5250-060**	1.200

Таблица данных C-характеристика

Коммутационная способность кА	Количество полюсов	Расчетный ток утечки $I_{\Delta H}$	Расчетный ток	Монтажная ширина корпуса мм	**Номер заказа**	Вес кг
6	2-полюсный	30 мА	16 A	99	**8562/54-2075-160**	1.800
			20 A	99	**8562/54-2075-200**	1.800
			32 A	99	**8562/54-2075-320**	1.800
10	1-полюсный + N	30 мА	10 A	54	**8562/52-5270-100**	1.200
			16 A	54	**8562/52-5270-160**	1.200
			16 A	72	**8562/53-5270-160-25**	1.500
			16 A	72	**8562/53-5275-160**	1.500
		300 мА	16 A	72	**8562/53-5285-160**	1.500
		30 мА	6 A	72	**8562/53-5274-060**	1.500
	2-полюсный	30 мА	16 A	99	**8562/54-2475-160-4**	1.800

Указание	Тип: 8562/53-5270-160-25 с реле связи Тип: 8562/54-2475-160-4 с кнопкой Reset для контакта аварийной сигнализации

Устройства защитного отключения с расцепителем тока перегрузки, FI/LS серия 8562

Устройство защитного отключения с расцепителем тока перегрузки, 1-полюсный + n
Таблица данных - конфигурация по заказу

Исполнение				Номер заказа	
B-характеристика	Размер корпуса			**Монтажная ширина 54 мм**	**Монтажная ширина 72 мм**
				8562/52-5...-...	**8562/53-5...-...**
Дополнение к номеру заказа					
	Расчетный ток утечки в A / коммутационная способность	Коммутационная способность	Расчетный ток утечки в A		
		10 кА	0,01	**8562/..-.33.-...**	**--**
			0,03	**8562/..-.25.-...**	**8562/..-.25.-...**
			0,3	**8562/..-.26.-...**	**--**
	Вспомогательный контакт	нет		**8562/..-...0-..**	**--**
		1 Вт		**--**	**8562/..-...4-..**
		Сигнал ошибки 1 Вт		**--**	**8562/..-...5-..**
		2 S - 1 S стандартно и 1 S сигнал ошибки		**--**	**8562/..-...8-..**
	Номинальный ток в A (расчетный ток утечки 0,01 A только до 20 A номинального тока)	6		**8562/..-....-060**	**8562/..-....-060**
		10		**8562/..-....-100**	**8562/..-....-100**
		13		**8562/..-....-130**	**8562/..-....-130**
		16		**8562/..-....-160**	**8562/..-....-160**
		20		**8562/..-....-200**	**8562/..-....-200**
		25		**8562/..-....-250**	**8562/..-....-250**
		32		**8562/..-....-320**	**8562/..-....-320**
		40		**8562/..-....-400**	**8562/..-....-400**

Устройство защитного отключения с расцепителем тока перегрузки, 1-полюсный + n
Таблица данных - конфигурация по заказу

Исполнение				Номер заказа	
C-характеристика	Размер корпуса			**Монтажная ширина 54 мм**	**Монтажная ширина 72 мм**
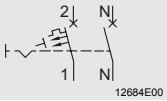				**8562/52-5...-...**	**8562/53-5...-...**
Дополнение к номеру заказа					
	Расчетный ток утечки в A / коммутационная способность	Коммутационная способность	Расчетный ток утечки в A		
		10 кА	0,01	**8562/..-.34.-...**	**--**
			0,03	**8562/..-.27.-...**	**8562/..-.27.-...**
			0,3	**8562/..-.26.-...**	**8562/..-.26.-...**
	Вспомогательный контакт	нет		**8562/..-...0-..**	**--**
		1 Вт		**--**	**8562/..-...4-..**
		Сигнал ошибки 1 Вт		**--**	**8562/..-...5-..**
		2 S - 1 S стандартно и 1 S сигнал ошибки		**--**	**8562/..-...8-..**
		в зависимости от заказа		**--**	**8562/..-...9-..**
	Номинальный ток в A (расчетный ток утечки 0,01 A только до 20 A номинального тока)	6		**8562/..-....-060**	**8562/..-....-060**
		10		**8562/..-....-100**	**8562/..-....-100**
		13		**8562/..-....-130**	**8562/..-....-130**
		16		**8562/..-....-160**	**8562/..-....-160**
		20		**8562/..-....-200**	**8562/..-....-200**
		25		**8562/..-....-250**	**8562/..-....-250**
		32		**8562/..-....-320**	**8562/..-....-320**
		40		**8562/..-....-400**	**8562/..-....-400**

Устройства защитного отключения с расцепителем тока перегрузки, FI/LS серия 8562

Устройство защитного отключения с расцепителем тока перегрузки, 2-полюсный
Таблица данных - конфигурация по заказу

Исполнение				Номер заказа
B-характеристика 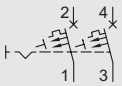	Размер корпуса			**Монтажная ширина 99 мм**
				8562/54-2. . . - . . .
Дополнение к номеру заказа				
	Расчетный ток утечки в A / коммутационная способность	Коммутационная способность	Расчетный ток утечки в A	
		6 кА	0,03	**8562/ . . - . 05 . - . . .**
		10 кА	0,3	**8562/ . . - . 06 . - . . .**
			0,03	**8562/ . . - . 25 . - . . .**
			0,3	**8562/ . . - . 26 . - . . .**
	Вспомогательный контакт	нет		**8562/ . . - . . . 0 - . .**
		1 Вт		**8562/ . . - . . . 4 - . .**
		Сигнал ошибки 1 Вт		**8562/ . . - . . . 5 - . .**
		2 Вт - 1 Вт стандартно и 1 Вт сигнал ошибки		**8562/ . . - . . . 6 - . .**
	Номинальный ток в A	6		**8562/ . . - . . . . - 060**
		10		**8562/ . . - . . . . - 100**
		13		**8562/ . . - . . . . - 130**
		16		**8562/ . . - . . . . - 160**
		20		**8562/ . . - . . . . - 200**
		25		**8562/ . . - . . . . - 250**
		32		**8562/ . . - . . . . - 320**
		40		**8562/ . . - . . . . - 400**

Устройство защитного отключения с расцепителем тока перегрузки, 2-полюсный
Таблица данных - конфигурация по заказу

Исполнение				Номер заказа
С-характеристика 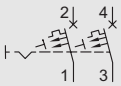	Размер корпуса			**Монтажная ширина 99 мм**
				8562/54-2. . . - . . .
Дополнение к номеру заказа				
	Расчетный ток утечки в А / коммутационная способность	Коммутационная способность	Расчетный ток утечки в А	
		6 кА	0,03	**8562/ . . - . 07 . - . . .**
			0,3	**8562/ . . - . 08 . - . . .**
		10 кА	0,03	**8562/ . . - . 27 . - . . .**
			0,3	**8562/ . . - . 28 . - . . .**
	Вспомогательный контакт	нет		**8562/ . . - . . . 0 - . .**
		1 Вт		**8562/ . . - . . . 4 - . .**
		Сигнал ошибки 1 Вт		**8562/ . . - . . . 5 - . .**
		2 Вт - 1 Вт стандартно и 1 Вт сигнал ошибки		**8562/ . . - . . . 6 - . .**
	Номинальный ток в А	6		**8562/ . . - . . . . - 060**
		10		**8562/ . . - . . . . - 100**
		13		**8562/ . . - . . . . - 130**
		16		**8562/ . . - . . . . - 160**
		20		**8562/ . . - . . . . - 200**
		25		**8562/ . . - . . . . - 250**
		32		**8562/ . . - . . . . - 320**
		40		**8562/ . . - . . . . - 400**

Устройства защитного отключения с расцепителем тока перегрузки, FI/LS серия 8562

Технические данные				
Тип	**8562/5**		**8562/54-2475-160-4**	
Взрывозащита				
ATEX	Ⓔx II 2 G Ex de IIC Ⓔx I M 2 Ex de I		Ⓔx II 2 G Ex de IIC Ⓔx I M 2 Ex de I	
Сертификаты				
Казахстан	ГОСТ К		ГОСТ К	
Белоруссия	Проматомнадзор		Проматомнадзор	
Международный	IEC		IEC	
Европа	ATEX		ATEX	
Расчетное рабочее напряжение	127 ... 230 В AC / 400 В AC		133 ... 230 В AC; 400 В AC многополюсный; 125 В DC с 2 контактными ходами с последовательным подключением	
Частота	50 / 60 Гц		50 / 60 Гц	
Расчетный рабочий ток и расчетный ток утечки	1-полюсный + N (54 мм):	I_H = 6 ... 20 A; $I_{\Delta H}$ = 10 мА	2-полюсный (99 мм):	I_H = 16 A; $I_{\Delta H}$ = 30 мА
		I_H = 6 ... 40 A; $I_{\Delta H}$ = 30/300 мА		
	1-полюсный + N (72 мм):	I_H = 16 , 25 A; $I_{\Delta H}$ = 30 мА		
	2-полюсный (99 мм):	I_H = 6 ... 40 A; $I_{\Delta H}$ = 30/300 мА		
Коммутационная способность	6 кА или 10 кА 2-полюсный; 10 кА 1-полюсный + N (25 кА согласно норме IEC)		10 кА 2-полюсный	
Количество полюсов	1-пол. + N; 2-пол.		2-полюсный	
Указание	пригоден для переменного тока и пульсирующего постоянного тока. Переключатель имеет переключаемую снаружи контрольную кнопку, с помощью которой проверяется функция защитного переключателя FI.			
Характеристика	Характеристика согласно IEC/EN 60898	B	C	
	Расчетный диапазон рабочего тока	6 ... 40 A	6 ... 40 A	16 A*
	Типы нагрузки	> электроотопление > освещение > розетки > цепи управления и т.п.	> оборудование > группы светильников > электродвигатели > трансформаторы и т.п.	
	Стандартная температура	30 °C	30 °C	
	Термическое перегрузочное реле	1,13 ... 1,45 I_n	1,13 ... 1,45 I_n	
	Магнитное реле	3 ... 5 I_n	5 ... 10I_n	
	*) только для типа 8562/54-2475-160-4			
Окружающая температура	- 20 ... + 60 °C При отличающемся диапазоне температур просьба учитывать поправочный коэффициент!			

Технические данные

Поправочный коэффициент	**Поправочные коэффициенты для окружающей температуры, отличающейся от 30 °C**	

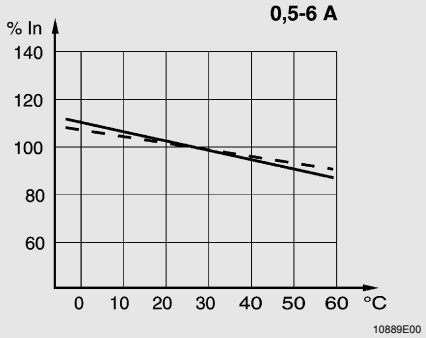

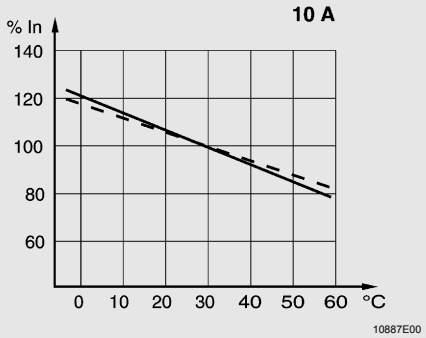

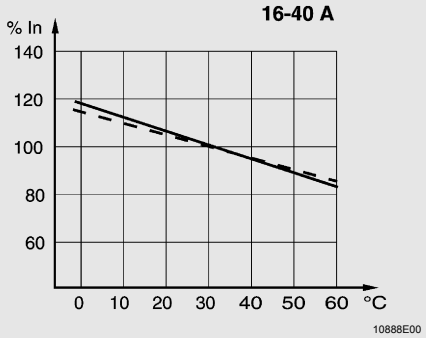

Тип	**8562/5**	**8562/54-2475-160-4**
Вид защиты	Степень защиты согласно IEC/EN 60529 Подключения IP20	Степень защиты согласно IEC/EN 60529 Подключения IP20
Срок службы		
механический	10^4 коммутационных циклов	10^4 коммутационных циклов
электрический	10^4 коммутационных циклов	10^4 коммутационных циклов
Механические данные		
Корпус	Эпоксидная смола	Эпоксидная смола
Вспомогательный выключатель		
Исполнение	смотри электросхемы	смотри электросхемы
Расчетный рабочий ток	5 A, при 230 В, AC 1 A при 60 В, DC	2 A, при 230 В, AC 1 A, при 400 В, AC 2 A при 60 В, DC
Реле связи		
Напряжение катушки U_B	220 В	
Минимальный ток переключения	10 мА	
Максимальный ток переключения	5 A	
Коммутационная способность	мин. 250 мВт	

Устройства защитного отключения с расцепителем тока перегрузки, FI/LS серия 8562

Технические данные

Защита от короткого замыкания

Резервная защита с помощью вышестоящего предохранителя

Последующий силовой выключатель		Вышестоящий предохранитель типа gG / gL		
		Характеристика срабатывания		
		C	B	B, C
Тип	Расчетный рабочий ток I_H [A]	Мин. расчетный рабочий ток [A]		Макс. расчетный рабочий ток [A]
8562/5	1	4	--	--
	2	8	--	63
	3	10	--	
	6	20	10	80
	10	25	16	
	16	40	20	
	16*	--	--	100*
	20	50	32	100
	25	63	40	

*) только для типа 8562/54-2475-160-4

Электросхемы

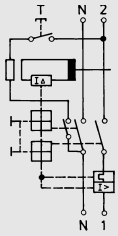

07606E00

1-пол. + N

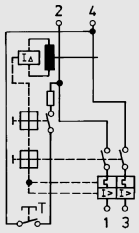

07621E00

2-полюсный

11536E00

Вспомогательный контакт 1 Вт

07618E00

Контакт сигнала ошибки 1 Вт с функцией Reset для сигнала ошибки

12218E00

Вспомогательный контакт 1 S Контакт сигнала ошибки 1 S

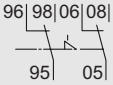

12219E00

Вспомогательный контакт 1 Вт Контакт сигнала ошибки 1 Вт

12469E00

Реле связи Вспомогательный контакт 1 S

*) только для типа: 8562/54-2475-160-4, после срабатывания переключателя контакт сигнализации ошибки можно перевести в исходное положение вручную

Чертежи (все размеры в мм) - Возможны изменения

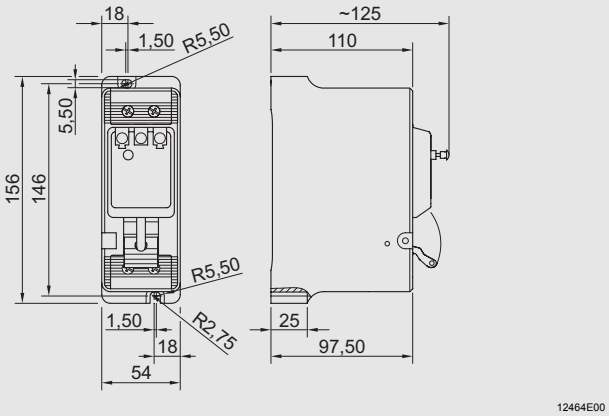

8562/54-..., 1-полюсный + N

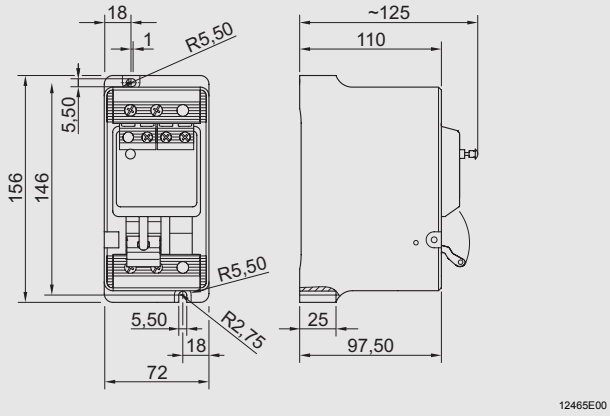

8562/54-..., 1-полюсный + N со вспомогательным контактом

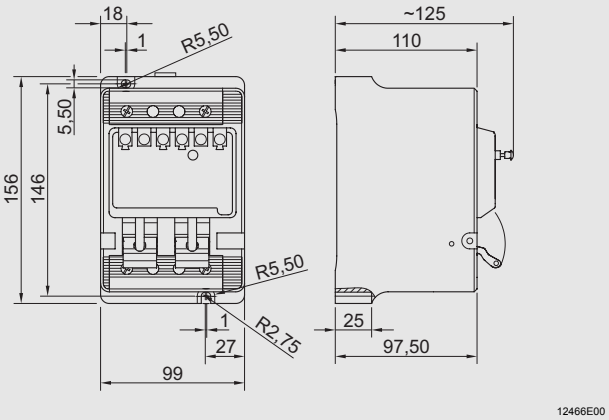

8562/54-..., 2-полюсный

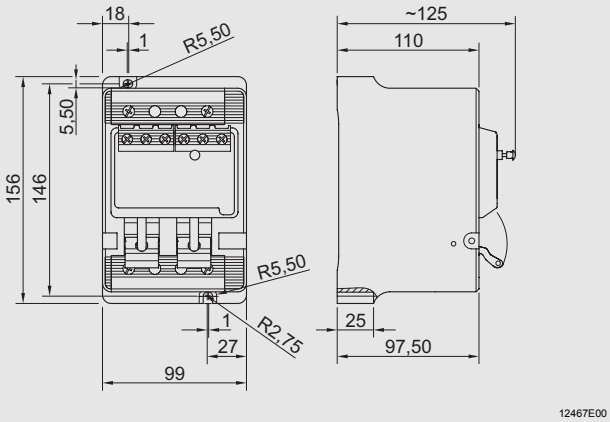

8562/54-..., 2-полюсный со вспомогательным контактом

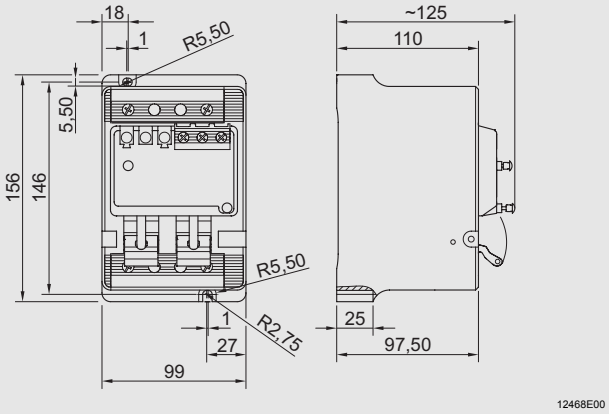

8562/54-..., 2-полюсный со вспомогательным контактом и Reset функцией

Сохранено право на внесение изменений в технические данные, размеры, вес, конструкцию и возможности поставки. Изображения не влекут за собой обязательств.