Установочные приборы

01878E00

Ремонтные штепсельные розетки, серии 8570, 8571, 8579

- Взрывозащита по
  - IEC
  - ATEX
  - ГОСТ Р
- Применяются в
  - зоне 1 и зоне 2
  - зоне 21 и зоне 22 (8570 или 8571)
  - зоне 22 (8579)
- С указанием "Не включать при опасности взрыва"
- Световой сигнализатор для индикации режима работы
- Выключатель сети обладает коммутационной способностью двигателя
- Запирается

Ремонтные штепсельные розетки используются для выполнения ремонтных работ во взрывоопасных зонах, в которых применяются невзрывозащищенные приборы. Для подключения этих приборов необходимы специальные ремонтные штепсельные розетки, состоящие из взрывозащищенной розетки с Ex выключателем нагрузки и контактной системы для крепления невзрывозащищенных штекеров (IEC 60309).

Зоны 1 и 2, 21 и 22

Таблица данных

Исполнение	Количество полюсов	Напряжение [В]	Условный цвет	Частота [Гц]	ч	Номер заказа	Вес кг
16 A ремонтные штепсельные розетки	06190E00 3 P (1 P + N + ⏚)	200 - 250	синий	50/60	6	**8570/51-306**	2.000
	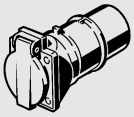 11081E00 3 P (1 P + N + ⏚)	Адаптеры CEE - Schuko-розетка (розетка с заземлением) (невзрывозащищенные) 200 - 250	синий	50/60	6	**105542**	0.001
	06555E00 5 P (3 P + N + ⏚)	200/346 - 240/415	красный	50/60	6	**8570/51-506**	2.000
32 A ремонтные штепсельные розетки	06555E00 5 P (3 P + N + ⏚)	200/346 - 240/415	красный	50/60	6	**8571/51-506**	2.000
63 A ремонтные штепсельные розетки	06555E00 5 P (3 P + N + ⏚)	200/346 - 240/415	красный	50/60	6	**8579/51-506**	5.500
Текст указания	Другие исполнения относительно значений частоты и напряжения согласно IEC / EN 60 309-1 / -2 (CEE)						

Технические данные

Розетка	**8570/51**	**8571/51**	**8579/51**
Взрывозащита			
Газо-взрывозащита			
ATEX	Ⓔx II 2 G Ex de IIC T6	Ⓔx II 2 G Ex ed IIC T6	Ⓔx II 2 G EEx ed IIC T5 или T4
ГОСТ Р	2ExdeIICT6	2ExdeIICT6/T5	2ExedIICT5/T4
Пылевзрывозащита			
ATEX	Ⓔx II 2 D IP66 T80 °C	Ⓔx II 2 D IP66 T80 °C	Ⓔx II 3 D IP 66 T95 °C, T130 °C
ГОСТ Р	DIP A21 T_A80°C, IP66	DIP A21 T_A80°C / 95°C, IP66	
Сертификаты			
Россия	ГОСТ Р	ГОСТ Р	ГОСТ Р
Казахстан	ГОСТ К	ГОСТ К	ГОСТ К
Белоруссия	Проматомнадзор	Проматомнадзор	Проматомнадзор
Европа	ATEX	ATEX	ATEX
Расчетное напряжение	макс. 415 В	макс. 415 В	макс. 415 В
Расчетный ток	16 A	32 A	63 A
Коммутационная способность	AC 3:	AC 3	AC 3
	4 кВт: 220 В, 230 В, 240 В	15 кВт: 380 В, 400 В, 415 В	30 кВт: 380 В, 400 В, 415 В
	7,5 кВт: 380 В, 400 В, 415 В		
Количество полюсов	1 P + N + ⏚, 3 P + N + ⏚	3 P + N + ⏚	3 P + N + ⏚

Ремонтные штепсельные розетки, серии 8570, 8571, 8579

Технические данные

Розетка	8570/51	8571/51	8579/51
Окружающая температура	- 20 ... + 40 °C	- 20 ... + 40 °C	- 20 ... + 40 °C (- 50 ... + 55 °C по запросу)
Блокирующий переключатель	макс. 4-пол. переключатель со свойствами разделителя		
Рукоятка переключателя	Кнопочный переключатель запирается в положении 0		
Материал корпуса	Полиамид		Полиэфир
Вид защиты	IP66	IP66	IP66
Соединительные клеммы	2 x 6 мм^2 (однопроволочный) 2 x 4 мм^2 (тонкопроволочный)	2 x 10 мм^2 (однопроволочный) 2 x 6 мм^2 (тонкопроволочный)	1 x 35 мм^2
Вводы проводки			
Кабельные вводы	1 x M25 x 1,5	1 x M32 x 1,5	1 x M50 x 1,5
Заглушки	1 x M25 x 1,5	1 x M25 x 1,5	1 x M25 x 1,5

Принадлежности и запасные детали

Наименование	Изображение	Описание	Номер заказа	Вес кг
Световой сигнализатор для 8570 / 8571	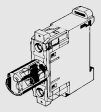 05559E00	12 В - 254 В AC / DC	**128875**	0.035
Лампа тлеющего разряда для 8579	05303E00	220 В E14/20	**132923**	0.004

Чертежи (все размеры в мм) - Возможны изменения

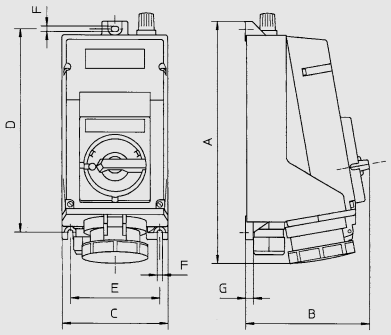

04456E00

Тип	A	B	C	D	E	F	G
8579/51-506 (63 A, 3 P + N + ⏚)	407	212	180	342	152	9	13

8579/51-...
63 A ремонтная штепсельная розетка

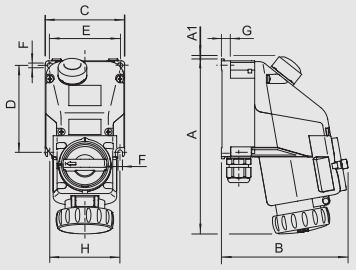

11092E00

Тип	A	B	C	D	E	F	G
8570/51-306 (16 A, 1P + N + ⏚)	232	168	105	115	94	6,2	12
8570/51-506 (32 A, 3 P + N + ⏚)	248	181	115	125	104	6,2	12
8571/51-506 (32 A, 3 P + N + ⏚)	281	207	135	150	124	6,2	12

8570/51-3..; 8570/51-5..; 8571/51-5..
16 A / 32 A ремонтная штепсельная розетка

Сохранено право на внесение изменений в технические данные, размеры, вес, конструкцию и возможности поставки. Изображения не влекут за собой обязательств.